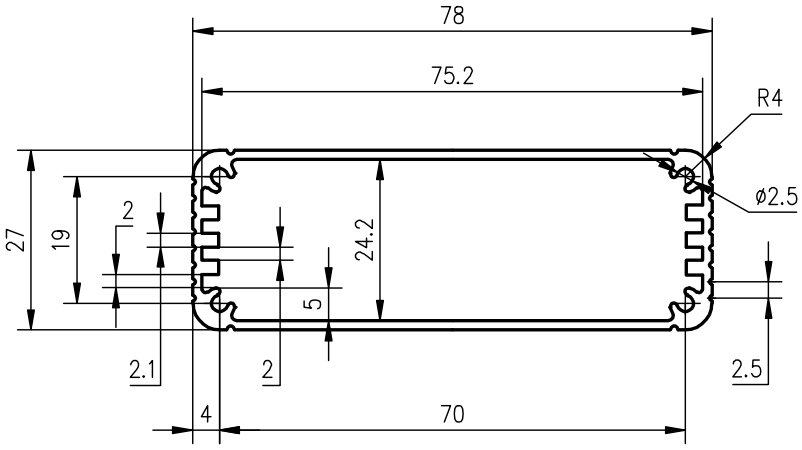

Профиль BIS-M1